PRODUCED BY AN AUTODESK STUDENT VERSION

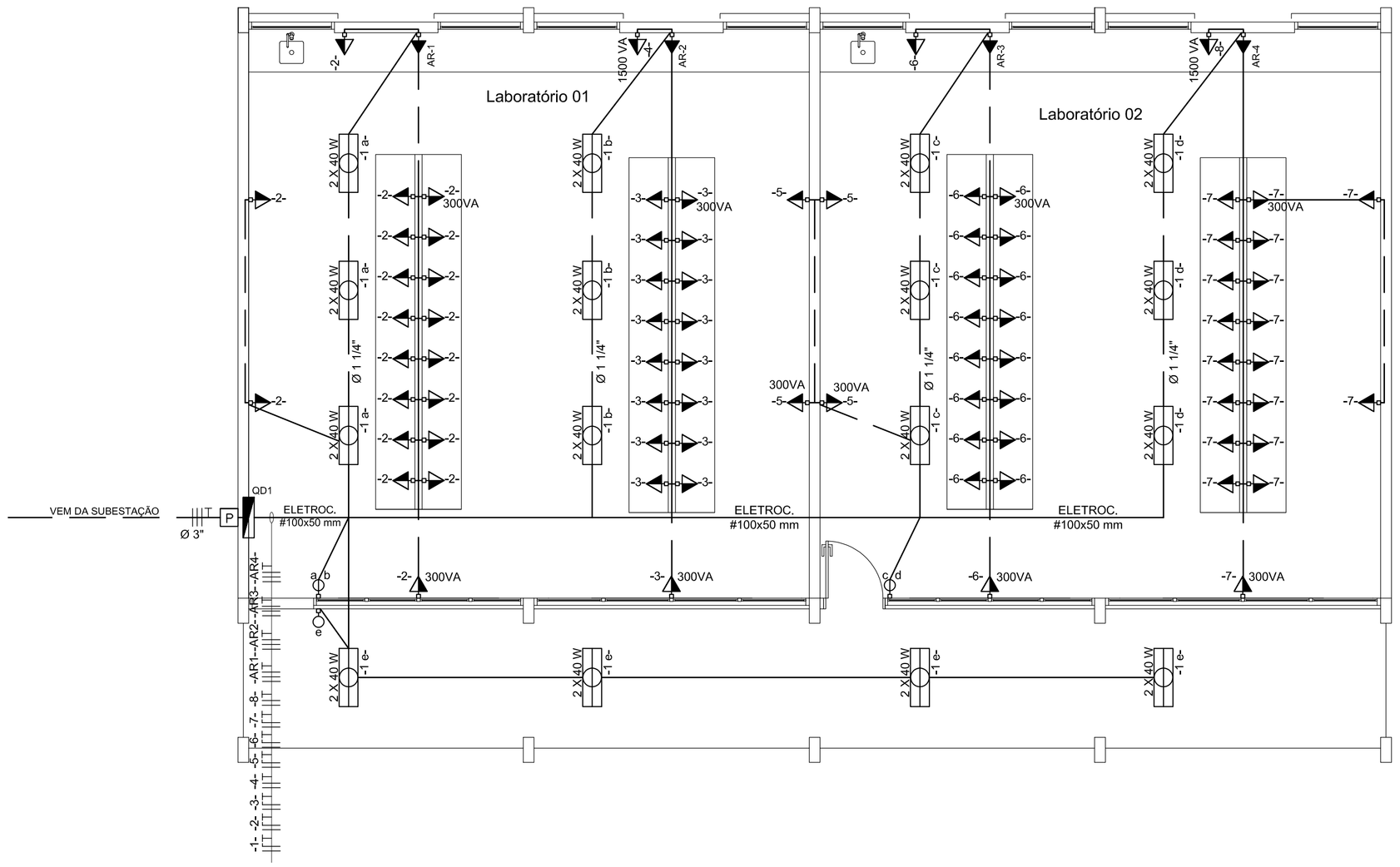

ELÉTRICO - AMPLIAÇÃO DO BLOCO FÍSICA

ESC. 1/50

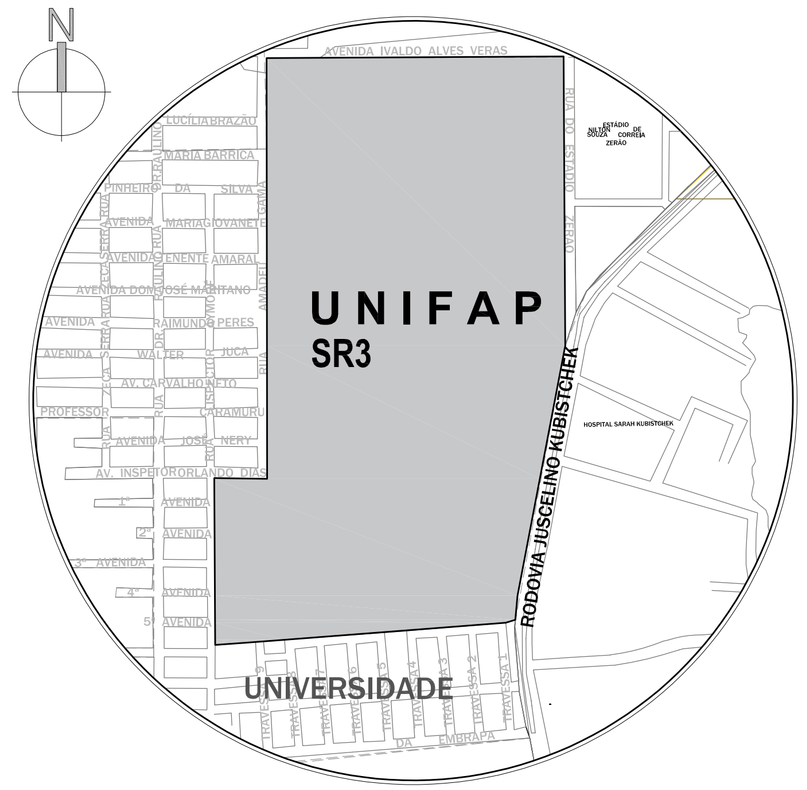

PLANTA BAIXA - SITUAÇÃO

Sem Escala

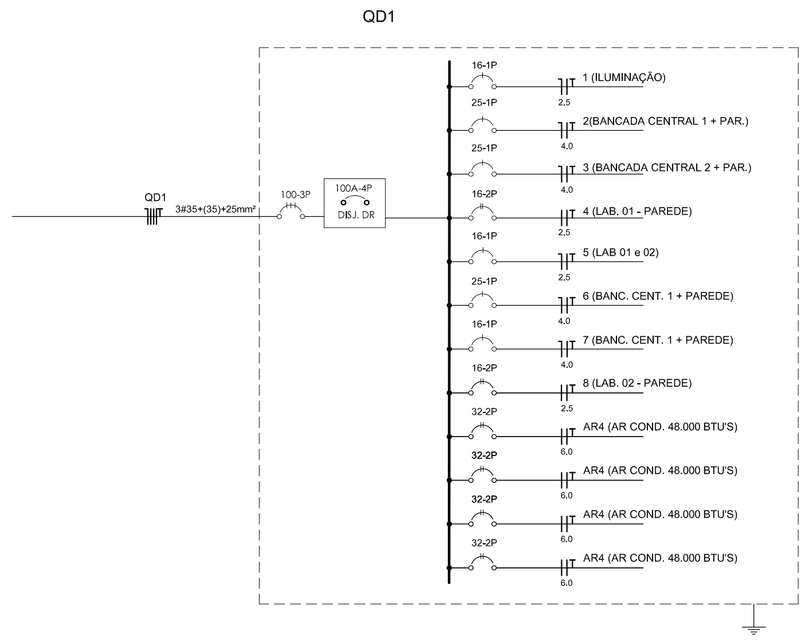

LABORATÓRIOS 01 e 02 (FÍSICA)

Quadro de Cargas (QD - 1)

Circuito		Tensão	Esquema	Ambiente	Potência		Ip (A)	FCA	I´p (A)	Seção (mm2)	Corrente Máxima (A)	Proteção		
Número	Tipo				Quant. x Pot. (VA)	Total (VA)						Tipo	Pólos	In (A)
1	Ilumin.	127 V	N+F+T	Lab. 01/Lab. 02/Ext.	32 x 40	1280	10,08	1,0	10,08	2.5	24	DIN	1	16
2	TUE´s	127 V	N+F+T	Bancada Central 1 + Par.	18 x 100 + 2 x 300	2400	18,90	0,8	23,62	4.0	32	DIN	1	25
3	TUE´s	127 V	N+F+T	Bancada Central 2 + Par.	15 x 100 + 2 x 300	2100	16,54	0,8	20,67	4.0	32	DIN	1	25
4	TUG´s	220 V	2F+T	Lab. 01 - Parede	1 x 1500	1500	6,82	0,8	8,53	2.5	24	DIN	2	16
5	TUG´s	127 V	N+F+T	Lab. 01 e 02	2 x 100 + 2 x 300	800	6,3	0,8	7,88	2.5	24	DIN	1	16
6	TUG´s	127 V	N+F+T	Bancada Central 1 + Par.	16 x 100 + 2 x 300	2200	17,32	0,8	21,65	4.0	32	DIN	1	25
7	TUE´s	127 V	N+F+T	Bancada Central 2 + Par.	17 x 100 + 2 x 300	2300	18,11	0,8	22,63	4.0	32	DIN	1	16
8	TUG´s	220 V	2F+T	Lab. 02 - Parede	1 x 1500	1500	6,82	0,8	8,53	2.5	24	DIN	2	16
AR1	TUE´s	220 V	3F+T	Ar Cond. 48.000 Btu's	1 x 4611	4611	12,13	0,7	17,33	6	41	DIN	3	32
AR2	TUE´s	220 V	3F+T	Ar Cond. 48.000 Btu's	1 x 4611	4611	12,13	0,7	17,33	6	41	DIN	3	32
AR3	TUE´s	220 V	3F+T	Ar Cond. 48.000 Btu's	1 x 4611	4611	12,13	0,7	17,33	6	41	DIN	3	32
AR4	TUE´s	220 V	3F+T	Ar Cond. 48.000 Btu's	1 x 4611	4611	12,13	0,7	17,33	6	41	DIN	3	32
CARGA INSTALADA (VA)						32524								
DEMANDA (VA)						32524	RAMAL DE ENTRADA (mm2)							
CORRENTE EM FUNÇÃO DA DEMANDA MÁXIMA (A)						85,59	3FASE	NEUTRO	PE	ELETR.	110	DIN	3	100
							35	35	25	75 mm				

UNIFAP

Universidade Federal do Amapá

Campus Universitário Marco Zero

ASSUNTO: Projeto Elétrico de Reforma e Ampliação

REFERÊNCIA: INSTALAÇÃO, Q.D DE CARGAS, DIAGRAMAS E SITUAÇÃO - AMPLIÇÃO DO BLOCO G

LOCALIZAÇÃO: Município de Macapá

AUTOR DO PROJETO: Cairo Cardoso Madureira, Arquiteto e Urbanista, CAU/AP Nº A1000-6, MAT. SIAPE: Nº 2082250

OP. CAD:

PRANCHA: E 01-01

MODIFICADO POR:

LOC. DO ARQ. CAD:

ÁREA: 170,70 m²

DATA da MODIFICAÇÃO: Maio / 2021

ESCALA: Indicada

PRODUCED BY AN AUTODESK STUDENT VERSION
PRODUCED BY AN AUTODESK STUDENT VERSION
PRODUCED BY AN AUTODESK STUDENT VERSION